DATENBLATT · TECHNAGON

Fertigbetonfundament TEP4 / TEW3 / TEW4

Fertigbetonfundament für die Technagon Ladestationen TEP4, TEW3 und TEW4

Deutsch | Stand 04/2026 | 2 Seiten Original | Hersteller: Technagon

Was ist das für ein Dokument?

Das Datenblatt beschreibt das Fertigbetonfundament für die Technagon Ladestationen. Es nennt Abmessungen, Gewicht, Betongüte und Verpackung und zeigt die Einbauanleitung in vier Schritten. Für den statisch zugelassenen Einbau ist die Einbauanleitung zu befolgen.

Das finden Sie darin

- Artikel-Nr. 40069.839, Abmessung 600 × 440 × 200 mm (H × B × T)
- Gewicht 88 kg, Betongüte C50/60
- Verpackung: maximal 8 Stk. pro Europalette inkl. 2× Hebehaken
- Einbau: Aushub 1200 × 1000 × mind. 800 mm, Schotter 210 mm, Frostschutz 400 mm

> Originaldokument von Technagon. Die folgenden Seiten sind unverändert; Eulektro stellt sie zur Produktinformation bereit. Maßgeblich sind die Angaben des Herstellers.

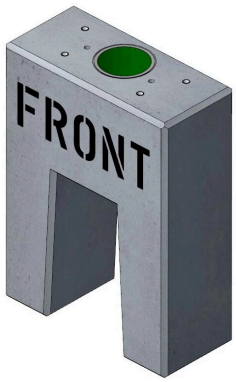

Fertigbetonfundament TEP4 / TEW3 / TEW4

Das Fertigbetonfundament ist die ideale Lösung für eine einfache und schnelle Montage der Technagon Ladestationen.

Das Fundament muss beim Kunden vor Ort lediglich im Boden eingebaut werden. Das nötige Befestigungsmaterial M12 befindet sich im Lieferumfang der Ladestation.

ACHTUNG

- Für den statisch zugelassenen Einbau des Fundamentes muss die Einbauanleitung auf Seite 2 befolgt werden.
- Vor dem Einbau im Boden müssen alle Gewinde und Verschraubungen sorgfältig auf Vollständigkeit, Beschädigungen und ordnungsgemäße Funktion geprüft werden.

Artikel-Nr.	40069.839
Abmessung	600 x 440 x 200 mm (H x B x T)
Gewicht	88 kg
Betongüte	C50/60
Verpackung	maximal 8 Stk. pro Europalette inkl. 2x Hebehaken

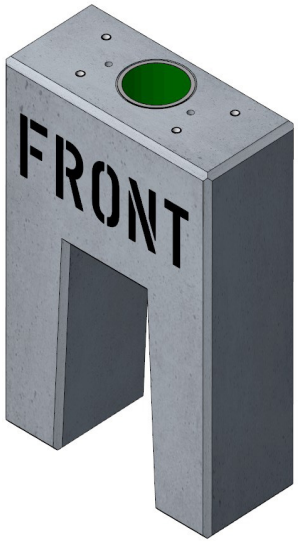

Maßübersicht

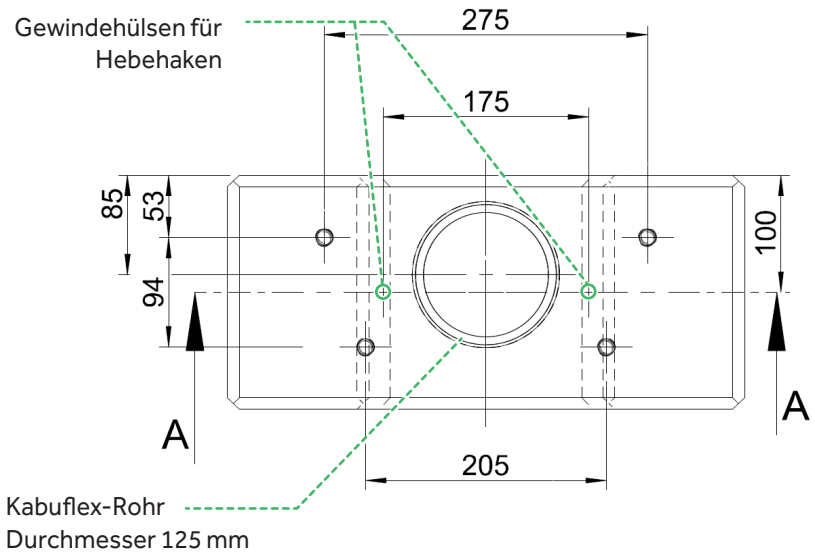

ACHTUNG

- Orange Stopfen markieren die Positionen, an denen die Versetzhilfen eingeschraubt werden müssen.
- Graue Stopfen dürfen erst entfernt werden, wenn die Ladesäule montiert wird.

Einbauanleitung

1. Bodenaushub herstellen (Aushubmaße L x B x T: 1200 x 1000 x mind. 800 mm) + Leerrohrverlegung herstellen.
2. Schottertragschicht am Grubenboden mind. 210 mm einbauen und verdichten.
3. Hebehaken in die dafür vorgesehenen Gewindehülsen schrauben. Fertigbetonfundament in der Baugrube platzieren und ausrichten. “Front”-Seite (Vorderseite der Ladestation) in Richtung Parkplatz ausrichten.
4. Zwischenraum Fundament zu Grubenwand mit Frostschutz 400 mm umlaufend auffüllen und schichtweise verdichten.

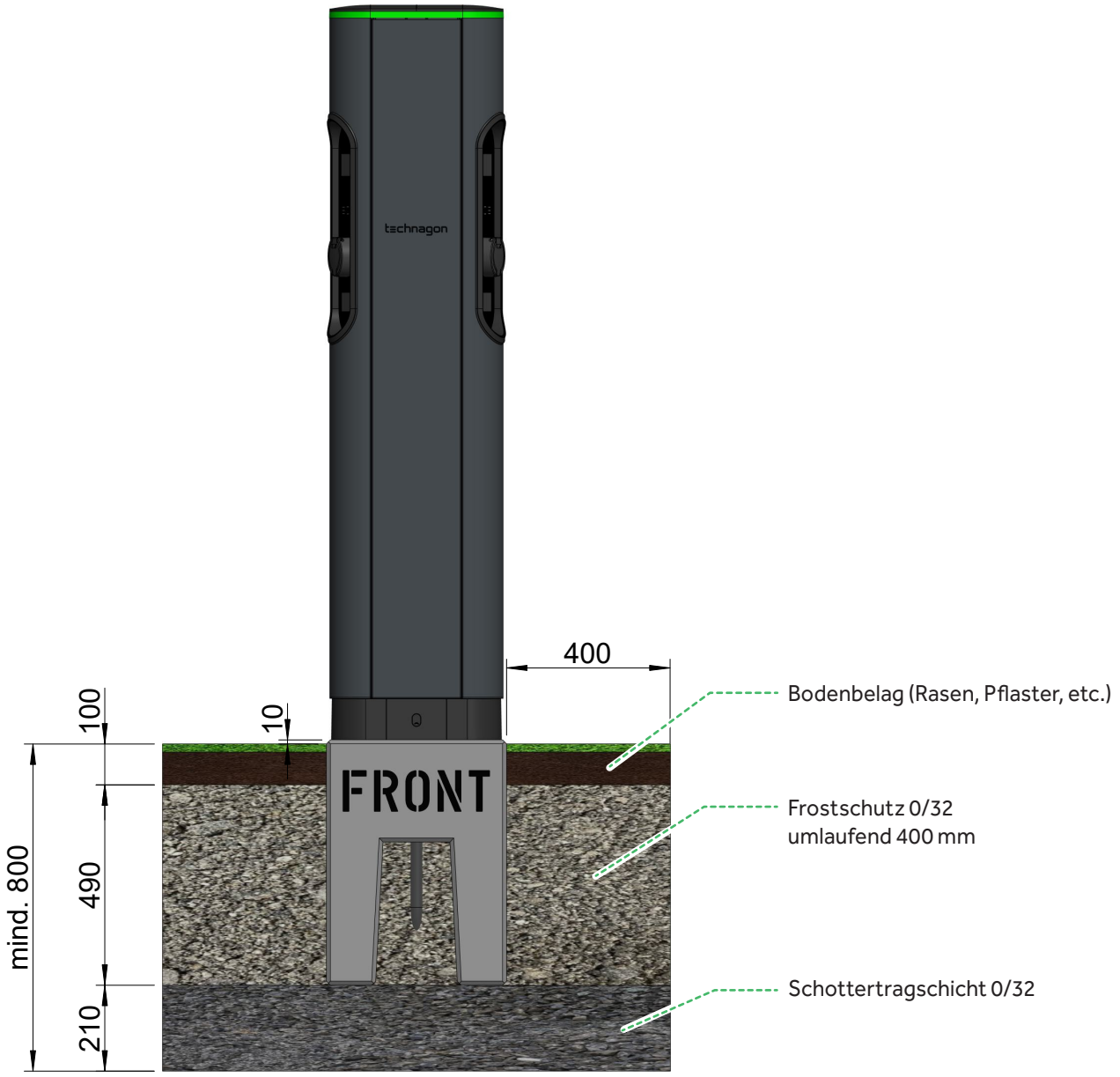

EULEKTRO

Fragen zu diesem Produkt?

Wir beraten Sie zu Auswahl und Planung und kümmern uns um Lieferung, Inbetriebnahme und Betrieb – aus einer Hand, deutschlandweit.

TELEFON	**+49 421 17512890**
KONTAKT	**eulektro.de/kontakt**
PRODUKT	**eulektro.de/produkte/fertigbetonfundament-technagon-tep4-tew4-tew3**

Eulektro GmbH · Werderstraße 69 · 28199 Bremen · Amtsgericht Bremen, HRB 36822 HB · USt-IdNr. DE343815692
Technische Änderungen und Irrtümer vorbehalten. Stand der Begleitseiten: November 2026.