CERTIFICAT D'EXAMEN UE DE TYPE

EU TYPE EXAMINATION CERTIFICATE

Accréditation N° 5-0014 Portée disponible sur www.cofrac.fr

N°: RED_1016

Etabli selon l'article 17 (Annexe III) de la directive RED 2014/53/UE du 16 avril 2014
Established under Article 17 Annex III of Directive RED 2014/53/UE of 16 April 2014.

Numéro de l'organisme / *Notified Body Identification Number*: **0081**
Règles de certification : Référentiel de certification RED / *Certification program : RED Certification Rules*

Titulaire / *Applicant*	**SUNGROW POWER SUPPLY CO., LTD.** No.1699 Xiyou Rd., New & High Technology Industrial Development Zone, Hefei 230088, Anhui China
Fabricant / *Manufacturer*	**SUNGROW POWER SUPPLY CO., LTD.** No.1699 Xiyou Rd., New & High Technology Industrial Development Zone, Hefei 230088, Anhui China
Equipement / *Equipment*	
↳ **Produit** / *Product*	*Power Converter Unit*
↳ **Marque commerciale** / *Trade Mark*	SUNGROW
↳ **Modèle** / *Model*	**Voir annexe** / See annex
Composition du (of) document	3 pages
Document émis le / *issued on*	**05/06/2025**

Signature sous la responsabilité de l'organisme :
Signature on behalf of Notified Body by

LABORATOIRE CENTRAL DES INDUSTRIES ELECTRIQUES
S.A.S au capital de 15.745.984 €
33, Avenue du Général Leclerc
F - 92266 FONTENAY AUX ROSES

Gilles LEMONNIER

Responsable Certification / *Certification Officer*

La reproduction de ce document n'est autorisée que sous sa forme intégrale
Reproduction of this document is authorized only in its integral form

LCIE
Laboratoire Central des Industries Electriques
Une société de Bureau Veritas
33 Avenue du Général Leclerc
92260 Fontenay-aux-Roses
FRANCE
WWW.LCIE.FR

N°: RED_1016

Caractéristiques techniques / *Technical Features*

		Radio Interface n°1
RF module	**Type of Radio (*WiFi, Lora…*):**	Bluetooth
	Reference of Radio chipset-module:	CYBLE-022001 / Lierda L-BTMS
	Frequency Bands:	2402 MHz ~ 2480 MHz
	Voltage Range:	1.7 ~ 3.6V
	Temperature Range:	-40 ~ +85℃
RF Product	**Antenna: (*Type, Gain*)**	Internal antenna, 2dbi
	Maximum Output Power: (*Declared in User Manual*)	300kW
	Software Version:	LCD_**********_V11_V01_A LCD_**********_V11_V01_B ********. indicates the internal names of inverters with different electrical characteristics.The names Include:AMBER-D,DIAMOND-B.
	Voltage Range:	200V ~ 1000V
	Temperature Range:	-30 ~ +60℃

Le LCIE déclare que le produit susmentionné respecte les exigences essentielles indiquées ci-après / *LCIE declares that, the listed product complies with the essential requirements listed below:*

Domaine couvert / *Scope*	**Résultat /** *Result*
✓Art. 3.3 d) Protection du reseau / Protection of Network	Conform(e)

Cet avis est basé / This opinion is based:

- Sur le rapport d'évaluation / On the evaluation report : 17030819-CN811898 Version : 00

- Sur l'analyse du dossier de construction du fabricant, et en particulier sur la conformité aux normes listées ci-dessous / On the review of the technical file of the manufacturer, and in particular on compliance with standards listed below:

	Normes / *Standards*	**Rapport d'essai /** *Test reports*
Protection of Network (3.3.d)	EN 18031-1:2024	SGR-ESH-P24122040

LCIE
Laboratoire Central des Industries Electriques
Une société de Bureau Veritas
33 Avenue du Général Leclerc
92260 Fontenay-aux-Roses
FRANCE
WWW.LCIE.FR

Annexe / *Annex*

Model:

SC***CX/HX[-FM]
SD***CX/HV
***: number, 0-300，indicates the power of the Power Converter Unit.

Software Version:

LCD_**********_V11_V01_A
LCD_**********_V11_V01_B
********. indicates the internal names of inverters with different electrical characteristics.The names Include:AMBER-D,DIAMOND-B.

The letters and their meanings in the communication model of the energy storage inverter.

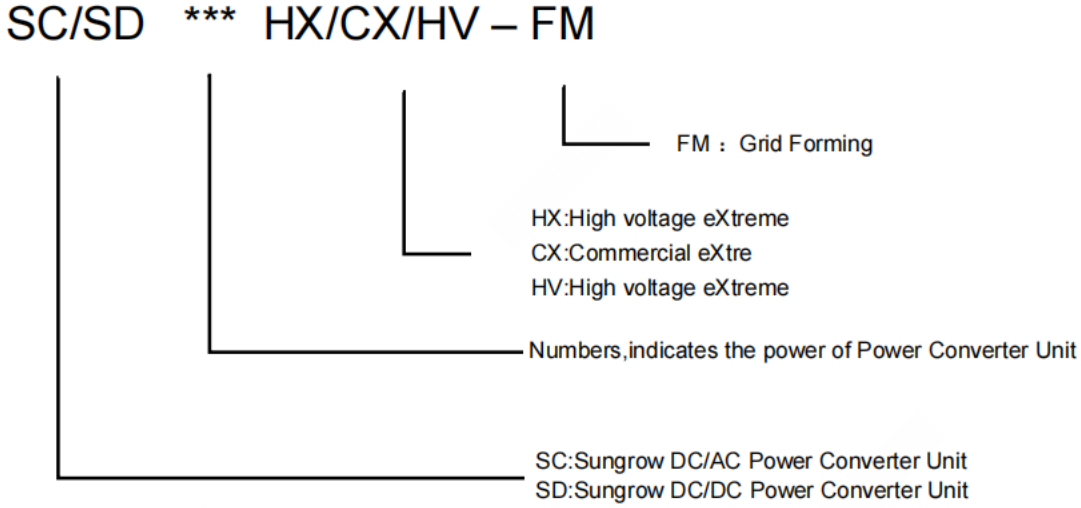

Model types include：SC210HX, SC140HX, SC50CX, SC60CX, SC65CX, SC125HX, SC105HX-FM, SC125CX, SC110CX, SC100CX, SC125HX-FM, SC210HX-FM, SD175HV, SD125HV, SD70CX.

LCIE
Laboratoire Central des Industries Electriques
Une société de Bureau Veritas
33 Avenue du Général Leclerc
92260 Fontenay-aux-Roses
FRANCE
WWW.LCIE.FR