DATENBLATT · ONEPOLE · FUNDAMENT-ZUBEHÖR

OnePole PRO Base Mount Cover Lid CC140

Fundament-Zubehör · Artikelnummer QBBGW

Deutsch | Stand 2026 | 1 Seite Original | Hersteller: OnePole

Was ist das für ein Dokument?

Das Datenblatt des Herstellers zu OnePole PRO Base Mount Cover Lid CC140 (Art.-Nr. QBBGW). Speziell für das Onepole Pro Base Mount-Fundament gefertigt, sorgt dieser hochwertige Abdeckdeckel für eine elegante, wetterfeste Abdichtung und bietet zugleich zuverlässigen Schutz für die interne Verkabelung.

Das finden Sie darin

- Material: aluminium-Tränenblech
- Abmessungen: netto 181x181x46mm
- Gewicht: netto 0,5kg
- Mitgeliefertes Befestigungsmaterial laut Stückliste

> Originaldokument von OnePole. Die folgenden Seiten sind unverändert; Eulektro stellt sie zur Produktinformation bereit. Maßgeblich sind die Angaben des Herstellers.

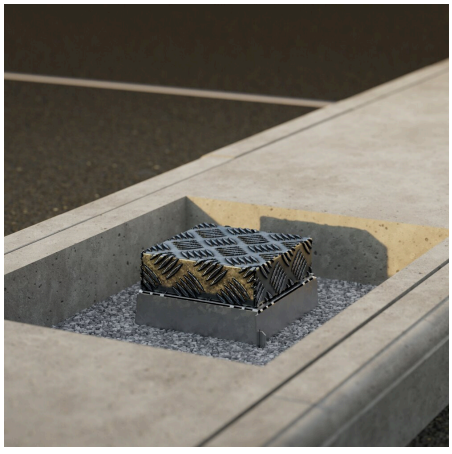

DATENBLATT

Art.-Nr.:
QBBGW

ONEPOLE PRO Base Mount Cover Lid CC140

QBBGW

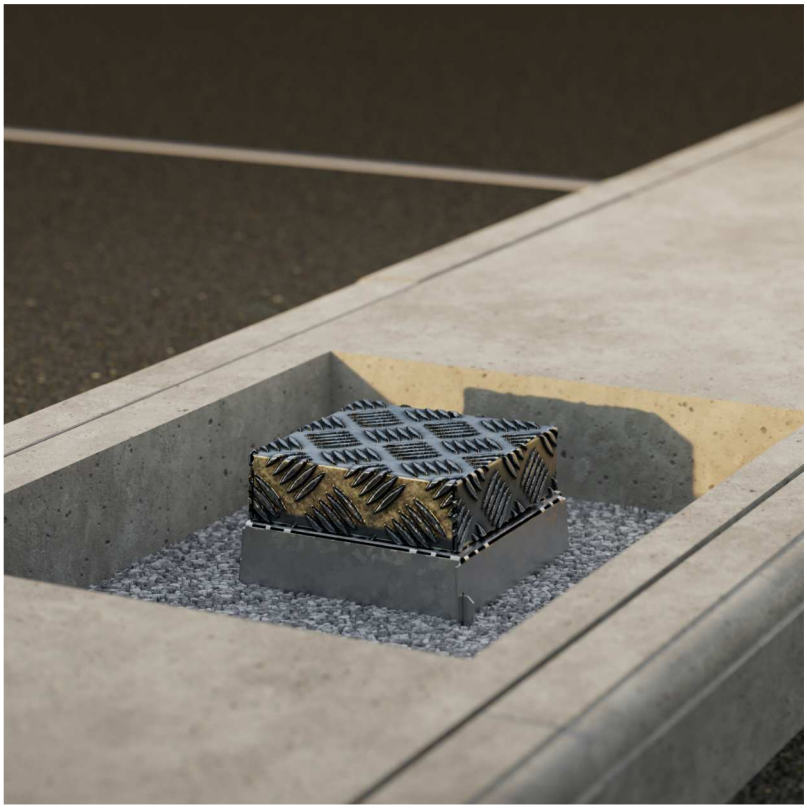

Nettogewicht
0,5kg

Nettoabmessung
181x181x46mm

Material
Aluminium-Tränenblech

Color (standard)
Silber matt

Zubehör
2 Stk. M6x70 CS DIN7991

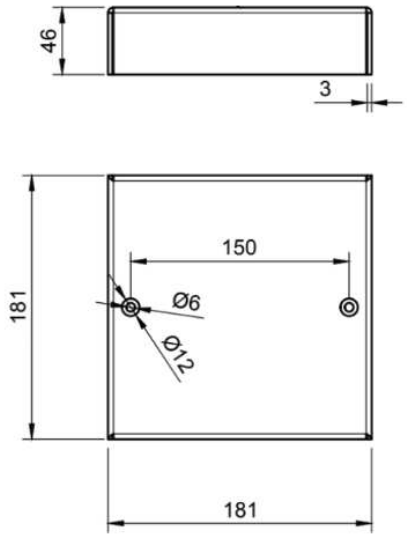

EULEKTRO

Fragen zu OnePole?

Wir beraten Sie zu Auswahl und Planung und kümmern uns um Lieferung, Inbetriebnahme und Betrieb – aus einer Hand, deutschlandweit.

TELEFON	**+49 421 17512890**
KONTAKT	**eulektro.de/kontakt**
ONEPOLE	**eulektro.de/hersteller/onepole**

Eulektro GmbH · Werderstraße 69 · 28199 Bremen · Amtsgericht Bremen, HRB 36822 HB · USt-IdNr. DE343815692

Technische Änderungen und Irrtümer vorbehalten. Stand der Begleitseiten: November 2026.