DATENBLATT · ONEPOLE · ZUBEHÖR

OnePole LITE 2xSocket Outlet 16A

Zubehör · Artikelnummer Q25075

Deutsch | Stand 2026 | 1 Seite Original | Hersteller: OnePole

Was ist das für ein Dokument?

Das Datenblatt des Herstellers zu OnePole LITE 2xSocket Outlet 16A (Art.-Nr. Q25075). OnePole LITE 2xSocket Outlet ist für alle entwickelt, die zuverlässige, leicht zugängliche Stromversorgung genau dort benötigen, wo sie gebraucht wird. Es bietet eine saubere, platzsparende Lösung für Wohn- und Gewerbeinstallationen.

Das finden Sie darin

- Material: pulverbeschichtetes, seewasserbeständiges Aluminium und Kunststoff
- Oberfläche: pulverbeschichtet nach ISO 12944, Kategorie C4
- Abmessungen: netto 310x90x20mm
- Gewicht: netto 0,34kg

> Originaldokument von OnePole. Die folgenden Seiten sind unverändert; Eulektro stellt sie zur Produktinformation bereit. Maßgeblich sind die Angaben des Herstellers.



DATENBLATT

Art.-Nr.:
Q25075

ONEPOLE LITE 2xSocket Outlet 16A

Q25075

Nettogewicht
0,34kg

Nettoabmessung
310x90x20mm

Material
Pulverbeschichtetes, seewasserbeständiges Aluminium und Kunststoff

Color (standard)
RAL9005

Oberflächenbehandlung
Pulverbeschichtet nach ISO 12944, Kategorie C4



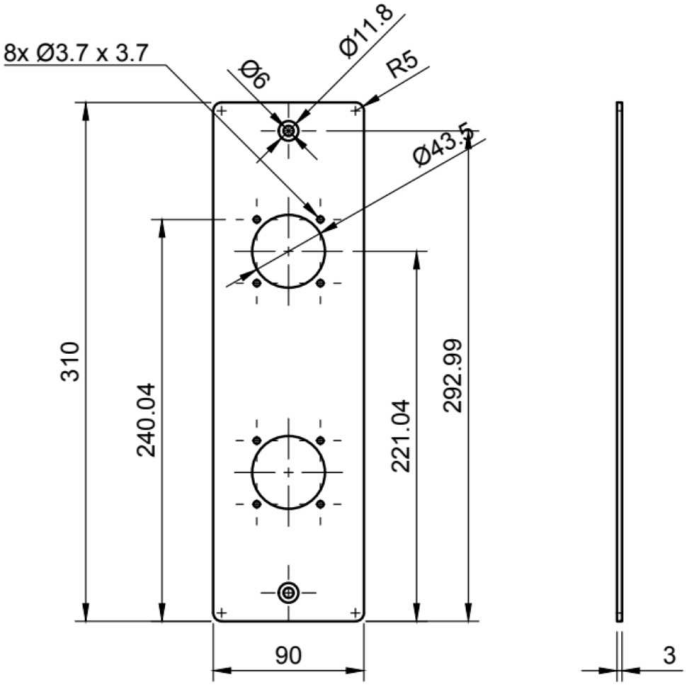

EULEKTRO

Fragen zu OnePole?

Wir beraten Sie zu Auswahl und Planung und kümmern uns um Lieferung, Inbetriebnahme und Betrieb – aus einer Hand, deutschlandweit.

TELEFON	**+49 421 17512890**
KONTAKT	**eulektro.de/kontakt**
ONEPOLE	**eulektro.de/hersteller/onepole**

Eulektro GmbH · Werderstraße 69 · 28199 Bremen · Amtsgericht Bremen, HRB 36822 HB · USt-IdNr. DE343815692

Technische Änderungen und Irrtümer vorbehalten. Stand der Begleitseiten: November 2026.