DATENBLATT · ONEPOLE · ZUBEHÖR

OnePole PRO Footplate for H Beam 230

Zubehör · Artikelnummer Q25031

Deutsch | Stand 2026 | 1 Seite Original | Hersteller: OnePole

Was ist das für ein Dokument?

Das Datenblatt des Herstellers zu OnePole PRO Footplate for H Beam 230 (Art.-Nr. Q25031). Präzisionsgefertigte Fußplatte für den OnePole PRO Standfuß, geeignet für H-Träger-Installationen von 200 mm bis 230 mm. Sorgt für ein stabiles und langlebiges Fundament in anspruchsvollen Umgebungen

Das finden Sie darin

- Material: edelstahl
- Oberfläche: pulverbeschichtet nach ISO 12944, Kategorie C4
- Abmessungen: netto 268x226x100mm
- Gewicht: netto 6,95kg

> Originaldokument von OnePole. Die folgenden Seiten sind unverändert; Eulektro stellt sie zur Produktinformation bereit. Maßgeblich sind die Angaben des Herstellers.



DATENBLATT

Art.-Nr.:
Q25031

ONEPOLE PRO Footplate for H Beam 230

Q25031

Nettogewicht
6,95kg

Nettoabmessung
268x226x100mm

Material
Edelstahl

Color (standard)
RAL9005

Oberflächenbehandlung
Pulverbeschichtet nach ISO 12944, Kategorie C4



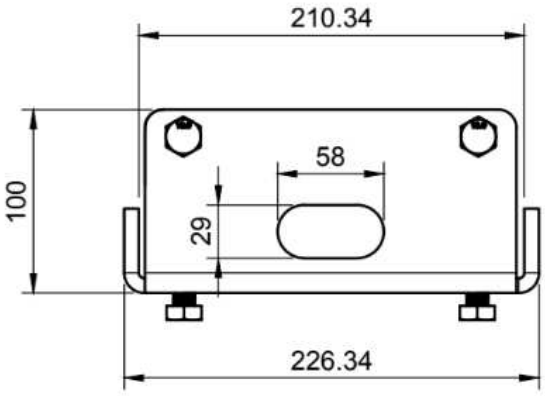

EULEKTRO

Fragen zu OnePole?

Wir beraten Sie zu Auswahl und Planung und kümmern uns um Lieferung, Inbetriebnahme und Betrieb – aus einer Hand, deutschlandweit.

TELEFON	**+49 421 17512890**
KONTAKT	**eulektro.de/kontakt**
ONEPOLE	**eulektro.de/hersteller/onepole**

Eulektro GmbH · Werderstraße 69 · 28199 Bremen · Amtsgericht Bremen, HRB 36822 HB · USt-IdNr. DE343815692

Technische Änderungen und Irrtümer vorbehalten. Stand der Begleitseiten: November 2026.